# MTPADP-EH-SA V2 EN FR IT ES DE NL

***Mullion keypad for doorframe mounting***



# USER'S MANUAL

## SPECIFICATIONS/ SPÉCIFICATIONS/ SPECIFICHE/ ESPECIFICACIÓN/ MERKMALE/ SPECIFICATIES

### EN

| | |
|---|---|
| User capacity: | 1000 Cards/PIN Codes |
| Output: | 1 relay - 2A/24 V AC/DC;<br>9 relays - when used with RB0408 I/O board |
| Panel Connection: | Cable, 0.5 m |
| Entry mode: | PIN Code, Card, PIN Code or/and Card |
| Proximity reading type: | EM 4002/4100 and HID (125kHz) |
| Reading distance: | up to 4cm |
| PIN Code Length: | 1 - 8 Digits |
| Push button inputs: | 1 |
| Power supply: | 12 - 24 VAC/DC; max. 100mA |
| Buzzer, backlight control: | Yes, via menu settings |
| Tamper: | Yes |
| RS485 interface: | Yes, for connecting I/O boards like RB0408, RTT, RU2, DINRTT |
| Door Open Time: | 0 to 99 sec. or toggle (ON/OFF mode) |
| IP Factor: | IP65 |
| Operating Temperature: | -20°C to +50°C, without condensation |
| Firmware upgrade: | Yes, via RS485 converter |
| Security: | 30 seconds lockout after 8 consecutive invalid PIN Codes or Cards |

### FR

| | |
|---|---|
| Capacité de l'utilisateur : | 1000 cartes/Codes PIN |
| Sortie : | 1 relais- 2 A/24 V CA/CC ;<br>9 relais - lorsqu'ils sont utilisés avec une carte I/O RB0408 |
| Câblage: | Câble de 0.5 m |
| Mode de saisie: | Code PIN, Carte, Code PIN et/ou carte |
| Type de lecture de proximité: | EM 4002/4100 et HID (125 kHz) |
| Distance de lecture: | jusqu'à 4 cm |
| Longueur du code PIN: | 1 à 8 chiffres |
| Entrées du bouton-poussoir: | 1 |
| Alimentation électrique: | 12 - 24 VAC/CC ; max. 100 mA |
| Signal sonore, contrôle du rétroéclairage: | Oui, via le menu des paramètres |
| Anti-sabotage: | Oui |
| Interface RS485: | Oui, pour connecter les cartes I/O comme la RB0408, RTT, RU2, DINRTT |
| Durée d'ouverture de la porte: | 0 à 99 sec. ou basculer sur (mode ACT./DÉSACT.) |
| Facteur IP: | IP65 |
| Température de fonctionn.: | -20°C à +50°C, sans condensation |
| Mise à niveau de firmware : | Oui, via le convertisseur RS485 |
| Sécurité : | Verrouillage de 30 sec. après 8 codes ou cartes PIN essayés consécutivement |

### IT

| | |
|---|---|
| Capacità dell'utente: | 1000 Schede/Codici PIN |
| Uscita: | 1 relé - 2A/24 V AC/DC;<br>9 relè - se usato con scheda RB0408 I/O |
| Connessione del pannello: | Cavo, 0.5 m |
| Modalità di inserimento: | Codice PIN, Scheda, Codice PIN o/e Scheda |
| Prossimità del tipo di lettura: | EM 4002/4100 e HID (125kHz) |
| Distanza di lettura: | fino a 4 cm |
| Lunghezza del codice PIN: | 1 - 8 Cifre |
| Ingressi con pulsante: | 1 |
| Alimentazione: | 12 - 24 VAC/DC; max. 100 mA |
| Controllo di segnalatore acustico, retroilluminazione: | Sì, dalle impostazioni del menu |
| Manomissione: | Sì |
| Interfaccia RS485: | Sì, per collegare schede I/O come RB0408, RTT, RU2, DINRTT |
| Tempo di apertura della porta: | da 0 a 99 sec. o alternati (modo ON/OFF) |
| Fattore IP: | IP65 |
| Temperatura di esercizio: | da -20 °C a +50 °C, senza condensa |
| Aggiornamento del firmware: | Sì, tramite convertitore RS485 |
| Sicurezza: | Blocco di 30 sec. dopo 8 immissioni consecutive di Schede o Codici PIN non validi |

### ES

| | |
|---|---|
| Capacidad del usuario: | 1000 tarjetas/códigos PIN |
| Salida: | 1 relé - 2A/24 V CA/CC;<br>9 relés, cuando se utiliza con la placa de E/S RB0408 |
| Conexión del panel: | Cable, 0.5 m |
| Modo de entrada: | Código PIN, tarjeta, código PIN y/o tarjeta |
| Tipo de lectura de proximidad: | EM 4002/4100 y HID (125 kHz) |
| Distancia de lectura: | hasta 4 cm |
| Longitud del código PIN: | 1 - 8 dígitos |
| Entradas con botón pulsador: | 1 |
| Alimentación: | 12 - 24 V CA/CC; máx. 100 mA |
| Timbre, control de la retroiluminación: | Sí, a través de los ajustes del menú |
| Manipulación: | Sí |
| Interfaz RS485: | Sí, para conectar las placas de E/S como RB0408, RTT, RU2, DINRTT |
| Tiempo de apertura de la puerta: | 0 a 99 seg. o modo de conmutación (ENCENDIDO/APAGADO) |
| Factor IP: | IP65 |
| Temperatura operativa: | -20 °C a +50 °C, sin condensación |
| Actualización de firmware: | Sí, a través del convertidor Rs485 |
| Seguridad: | 30 seg. de bloqueo después de 8 tarjetas o códigos PIN consecutivos no válidos |

### DE

| | |
|---|---|
| Anzahl der Benutzer: | 1000 PIN-Codes |
| Ausgang: | 1 Relais - 2A/24 V AC/DC;<br>9 Relais - bei Verwendung mit RB0408 I/O-Karte |
| Kabelverbindung: | Kabel, 0.5 m |
| Eingabemodus: | PIN-Code, Karte, PIN-Code oder/und Karte |
| RFID-Leseart: | EM 4002/4100 und HID (125kHz) |
| Leseentfernung: | bis zu 4cm |
| PIN-Code Länge: | 1 - 8 Ziffern |
| Drucktastereingänge: | 1 |
| Spannungsversorgung: | 12 - 24 VAC/DC; max. 100 mA |
| Summer, Steuerung der Hintergrundbeleuchtung: | Ja, über die Menüeinstellungen |
| Sabotageschutz: | Ja |
| RS-485-Schnittstelle: | Ja, für die Verbindung mit I/O-Karten wie z.B. RB0408, RTT, RU2, DINRTT |
| Türrelais-Schaltzeit: | 0 bis 99 Sek. oder Schaltmodus (AN/AUS) |
| IP-Schutzklasse: | IP 65 |
| Betriebstemperatur: | -20°C bis +50°C, nicht kondensierend |
| Firmwareaktualisierung: | Ja, über RS-485-Konverter |
| Sicherheit: | nach 8 Mal in Folge eingegebenen ungültigen PIN-Codes oder Karten 30 für Sek. gesperrt |

### NL

| | |
|---|---|
| Aantal gebruikers: | 1000 kaarten/pincodes |
| Uitvoer: | 1 relais - 2A/24 V AC/DC;<br>9 relais - wanneer gebruikt met RB0408 I/O-paneell |
| Paneelaansluiting: | Kabel, 0.5 m |
| Invoermodus: | pincode, kaart, pincode en/of kaart |
| Type nabijheidsaflezing: | EM 4002/4100 en HID (125kHz) |
| Leesafstand: | tot 4cm |
| Lengte pincode: | 1 - 8-cijferig |
| Drukknop invoer: | 1 |
| Voeding: | 12 - 24 AC/DC; max. 100mA |
| Zoemer, aansturing achtergrondverlichting: | Ja, via menu-instellingen |
| Verzegeling: | Ja |
| Rs485-interface: | Ja, voor aansluiting van I/O-panelen zoals RB0408, RTT, RU2, DINRTT |
| Deur-open-tijd: | 0 tot 99 sec. of wisselen (AAN-/UIT-modus) |
| IP-factor: | IP65 |
| Bedrijfstemperatuur: | -20°C tot +50°C, zonder condensatie |
| Firmware upgrade: | Ja, via RS485 omvormer |
| Beveiliging: | 30 seconden lock-out na 8 opeenvolgende ongeldige pincodes of kaarten |

v.a1.1

## MOUNTING/ MONTAGE / INSTALLAZIONE/ MONTAJE/ MONTAGE/ MONTAGE




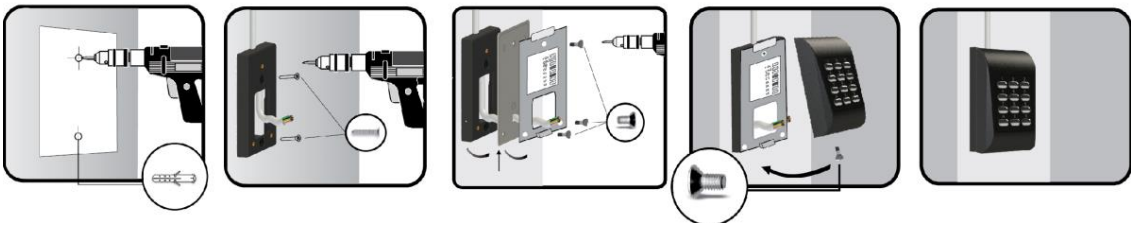




**Green LED, LED verte, LED verde, Grüne LED, LED verde, Groene LED**

Relay Status (Output 1)
État du relais (Sortie 1)
Estado del relé (Salida 1)
Relaisstatus (Ausgang 1)
Stato del relè (Uscita 1)
Relaisstatus (Uitgang 1)

**Orange LED, LED orange, LED naranja, Orange LED, LED arancione, Oranje LED**

Key press / Menu
Touche enfoncée / Menu
Tecla pulsada / Menú
Taste gedrückt / Menü
Tasto premuto / Menu
Toets ingedrukt / Menu

**Red LED, LED rouge, LED roja, Rote LED, LED rossa, Rode LED**

Relay Status (Output2 in DINRTT and RU2 )
État du relais (Sortie2 dans DINRTT et RU2)
Estado del relé (Salida2 en DINRTT y RU2)
Relaisstatus (Ausgang2 in DINRTT und RU2)
Stato del relè (Uscita2 in DINRTT e RU2)
Relaisstatus (Uitgang2 in DINRTT en RU2)

## AVAILABLE ACCESSORIES/ ACCESSOIRES DISPONIBLES/ ACCESSORI DISPONIBILI/ ACCESORIOS DISPONIBLES/ WEITERES ZUBEHÖR/ BESCHIKBARE ACCESSOIRES




RB0408




RU2



DINRTT



RTT

- RB0408 - Additional 8 relay board
- RU2 - Additional 2 relay board
- DINRTT - Push button and additional 2 relay board
- RTT - Push button and additional 1 relay board

- RB0408 - 8 cartes de relais supplémentaires
- RU2 - 2 cartes de relais supplémentaires
- DINRTT - Bouton-poussoir et 2 cartes de relais supplémentaires
- RTT - Bouton-poussoir et 1 carte de relais supplémentaire

- RB0408 - Scheda relè 8 addizionale
- RU2 - Scheda relè 2 addizionale
- DINRTT - Pulsante e scheda relè 2 addizionale
- RTT - Pulsante e scheda relè 1 addizionale

- RB0408: placa adicional de 8 relés
- RU2: placa adicional de 2 relés
- DINRTT: botón pulsador y placa adicional de 2 relés
- RTT: botón pulsador y placa adicional de 1 relé

- RB0408 - Zusätzliche Steuereinheit mit 8 Relais
- RU2 - Zusätzliche Steuereinheit mit 2 Relais
- DINRTT - Austrittstaster und Steuereinheit mit 2 Relais
- RTT - Austrittstaster und Steuereinheit mit 1 Relais

- RB0408 - Extra 8-relaispaneel
- RU2 - Extra 2-relaispaneel
- DINRTT - Drukknop en extra 2-relaispaneel
- RTT - Drukknop en extra 1-relaispaneel

## WIRING/ CÂBLAGE/ CABLAGGIO/ CABLEADO/ VERDRAHTUDNG/ AANSLUITPIONRG

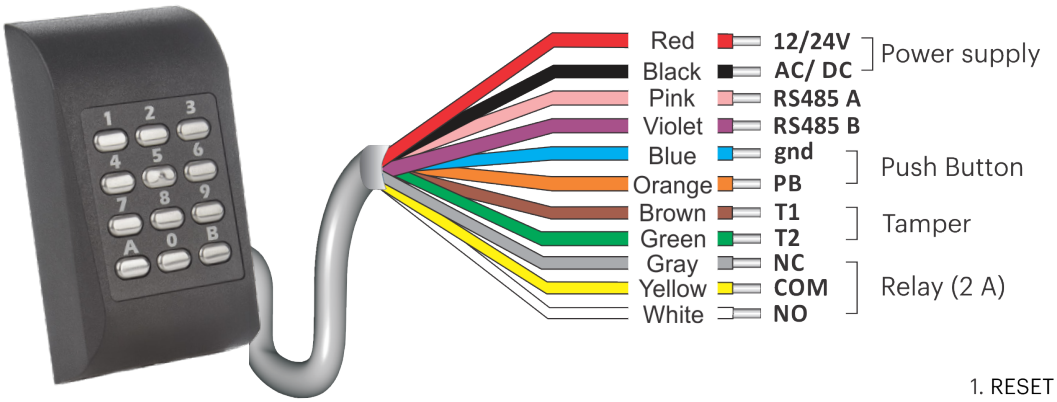


1. RESET MASTER CODE

2. RS485 termination ON/OFF
*(Default - ON=120 ohm)*




## 12 - 24 VDC(CC)

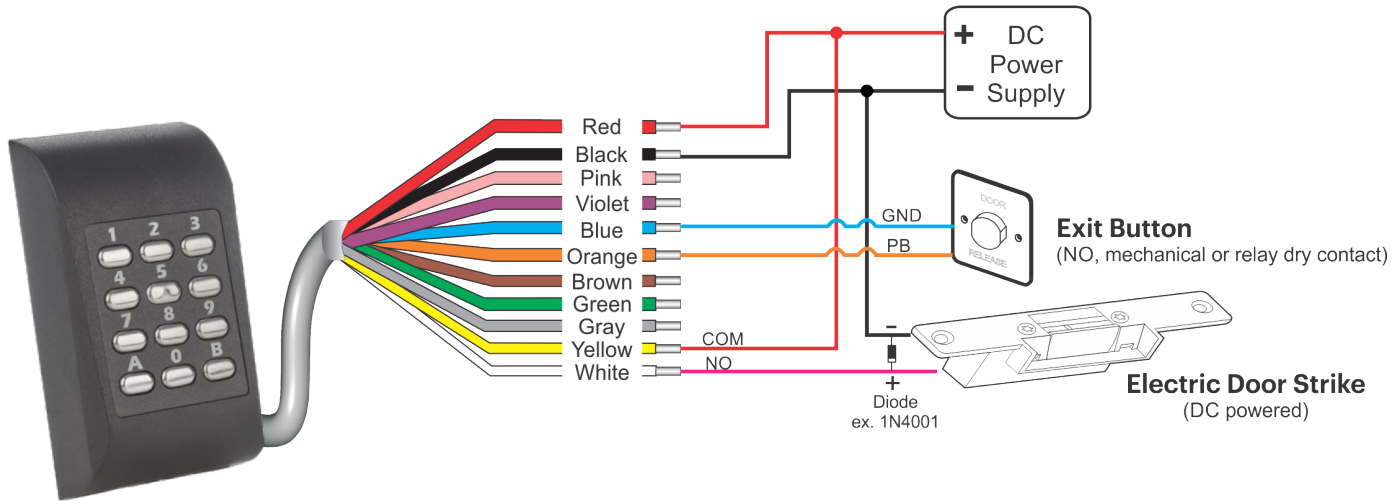


## 12 - 24 VAC(CA)

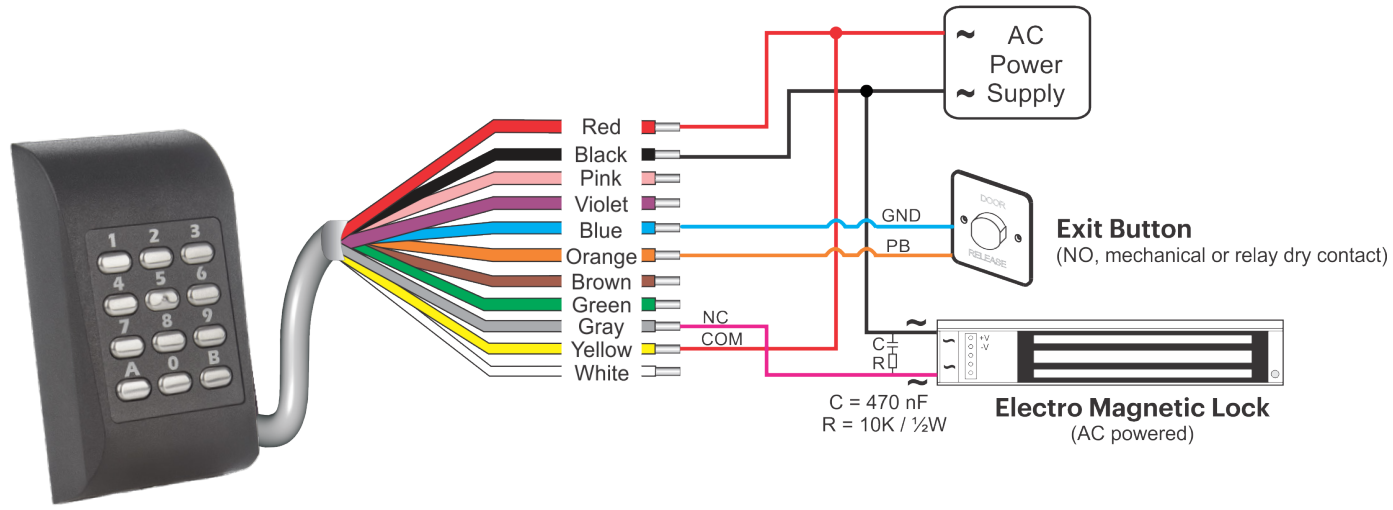

## CONNECTING MTPADP-EH-SA AND I/O BOARD RB0408/ CONNEXION DE MTPADP-EH-SA ET À LA CARTE I/O RB0408/ CONNESSIONE MTPADP-EH-SA E SCHEDA I/O RB0408/ CONEXIÓN DE MTPADP-EH-SA Y PLACA DE E/S RB0408/ VERBINDEN DES MTPADP-EH-SA MIT RB0408 I/O-KARTE/ BEZIG MET VERBINDING MAKEN MTPADP-EH-SA EN I/O-PANEEL RB0408

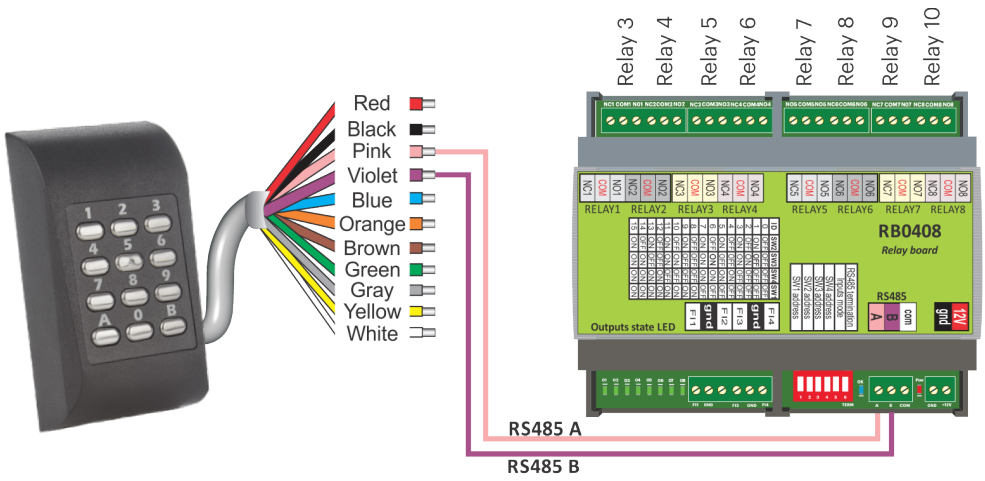





**Dipswitch settings:** refer to RB0408 manual
**Paramètres des dipswitch:** consulter le manuel du RB0408
**Impostazioni del dipswitch:** consultare il manuale di RB0408
**Ajustes de interruptores DIP:** consultar el manual del RB0408
**Dip-schalter-einstellungen:** Siehe das RB0408 Handbuch
**Instellingen dip-switch:** raadpleeg de handleiding van RB0408

**EN**

• The proximity keypad MTPADP-EH-SA can be connected to I/O board - RB0408 in order to expand the number of outputs to 9 relays.
• All 9 relays can be controlled from the keypad and can be activated using PIN Code OR/AND Card.
• The connection between I/O Board RB0408 and the keypad MTPADP-EH-SA is RS485. For shorter distances(10-20m) you can use any cable, for longer distances use twisted pair qualified RS485 cable.
• To use the I/O board, enable it from the MTPADP-EH-SA menu:
**Press 000 + B; press 5 + 1 + A + B to confirm.**

**Note:** *The I/O board works on 12 VDC, whereas MTPADP-EH-SA works on 12/24 VAC/DC. Do not apply the same power supply to both units unless is 12 VDC.*

**FR**

• Le clavier de proximité MTPADP-EH-SA peut être connecté à la carte I/O - RB0408 afin d'augmenter le nombre de sorties à 9 relais.
• Les 9 relais peuvent être contrôlés à partir du clavier et peuvent être activés à l'aide du code PIN OU/ET de la Carte.
• La connexion entre la carte I/O RB0408 et le clavier MTPADP-EH-SA est de type RS485. Pour des distances plus courtes (10 à 20 m), vous pouvez utiliser n'importe quel câble. Pour des distances plus longues, utilisez un câble de couplage torsadé RS485.
• Pour utiliser la carte I/O, activez-la à partir du menu MTPADP-EH-SA :
**Appuyez sur 000 + B ; appuyez sur 5 + 1 + A + B pour confirmer**

**Remarque :** *La carte I/O fonctionne sur 12 V CC, tandis que MTPADP-EH-SA fonctionne sur 12/24 VAC/CC. N'appliquez pas la même tension aux deux unités à moins qu'elle soit de 12 V CC.*

**IT**

• La tastiera di prossimità MTPADP-EH-SA può essere collegata alla scheda I/O - RB0408 per poter espandere il numero di uscite a 9 relè.
• I 9 relè possono essere controllati dalla tastiera e attivati tramite un codice PIN E/O con una scheda.
• Il collegamento tra la scheda I/O RB0408 e la tastiera MTPADP-EH-SA è RS485. Per distanze più corte (10-20 m) è possibile utilizzare qualsiasi cavo, per distanze maggiori utilizzare un cavo doppio intrecciato qualificato per RS485.
• Per utilizzare la scheda I/O, abilitarla dal menu MTPADP-EH-SA
**Premere 000 + B; premere 5 + 1 + A + B per confermare.**

**Nota:** *La scheda I/O funziona a 12 VDC, mentre la MTPADP-EH-SA funziona a 12/24 VAC/DC. Applicare ad entrambe le unità la stessa alimentazione di 12 VDC.*

**ES**

• El teclado de proximidad MTPADP-EH-SA se puede conectar a la placa de E/S RB0408 para ampliar el número de salidas a 9 relés.
• Los 9 relés se pueden controlar desde el teclado y se pueden activar mediante código PIN O/Y tarjeta.
• La conexión entre la tarjeta de E/S RB0408 y el teclado MTPADP-EH-SA se realiza mediante RS485. Para distancias cortas (10-20 m) puede utilizar cualquier cable; para distancias más largas utilice un cable RS485 de par trenzado homologado.
• TPara utilizar la placa de E/S, actívela desde el menú de MTPADP-EH-SA
**Pulse 000 + B; para confirmar, pulse 5 + 1 + A + B.**

**Nota:** *La placa de E/S funciona con 12 V CC, mientras que MTPADP-EH-SA funciona con 12/24 V CA/CC. No conecte la misma fuente de alimentación a ambas unidades, salvo que sea de 12 V CC.*

**DE**

• Der RFID-Leser mit Tastatur MTPADP-EH-SA kann mit einer RB0408 I/OKarte verbunden werden, um die Anzahl der Ausgänge auf bis zu 9 Relais zu erhöhen.
Die 9 Relais werden über die Tastatur gesteuert und über PIN-Code ODER/UND Karte aktiviert.
• Die Verbindung zwischen der RB0408 I/O-Karte und dem Leser MTPADP-EH-SA erfolgt über RS-485. Für geringere Entfernungen (10-20 m) können alle Arten von Kabel verwendet werden, bei größeren Entfernungen muss ein verdrilltes, für RS-485 geeignetes Kabel, verwendet werden.
• Bevor die I/O-Karte verwendet werden kann, muss sie über das MTPADP-EH-SA Menü aktiviert werden:
**Dazu geben Sie 000 + B ein; und dann 5 + 1 + A + B zur Bestätigung.**

**Bitte beachten:** *Die I/O-Karte benötigt eine Spannungsversorgung von 12 VDC, der MTPADP-EH-SA Leser jedoch 12/24 VAC/DC. Die beiden Geräte dürfen nur an dieselbe Spannungsversorgung angeschlossen werden, wenn es sich um 12 VDC handelt.*

**NL**

• Het toetsenbord MTPADP-EH-SA van de nabijheidslezer kan worden aangesloten op het I/O-paneel - RB0408 om het aantal uitgangen naar 9 relais uit te breiden.
• Alle 9 relais kunnen worden bestuurd met het toetsenbord en geactiveerd door middel van een pincode EN/OF kaart.
• De aansluiting tussen het I/O-paneel RB0408 en het toetsenbord MTPADP-EH-SA is RS485. Voor kortere afstanden(10-20m) kan een willekeurige kabel worden gebruikt; gebruik voor langere afstanden een getwiste goedgekeurde RS485-kabel.
• Schakel het I/O-paneel in vanuit het menu MTPADP-EH-SA om het te kunnen gebruiken:
**Druk op 000 + B; druk op 5 + 1 + A + B om te bevestigen.**

**Opmerking:** *Het I/O-paneel werkt op 12 V gelijkstroom, terwijl MTPADP-EH-SA werkt op 12/24 V wisselstroom/gelijkstroom. Pas niet dezelfde voeding toe op beide eenheden, met uitzondering van 12 V gelijkstroom. same power supply to both units unless is 12 VDC.*

## PAIRING MTPADP-EH-SA AND REMOTE RELAY UNIT/ COUPLAGE MTPADP-EH-SA ET UNITÉ DE RELAIS À DISTANCE/ ACCOPPIAMENTO DELL'UNITÀ MTPADP-EH-SA E RELÈ REMOTO/ EMPAREJAMIENTO DE MTPADP-EH-SA Y LA UNIDAD DE RELÉ REMOTO VERBINDEN DES MTPADP-EH-SA MIT ABGESETZTER STEUEREINHEIT/ OPPELING MTPADP-EH-SA EN EXTERNE RELAISEENHEID

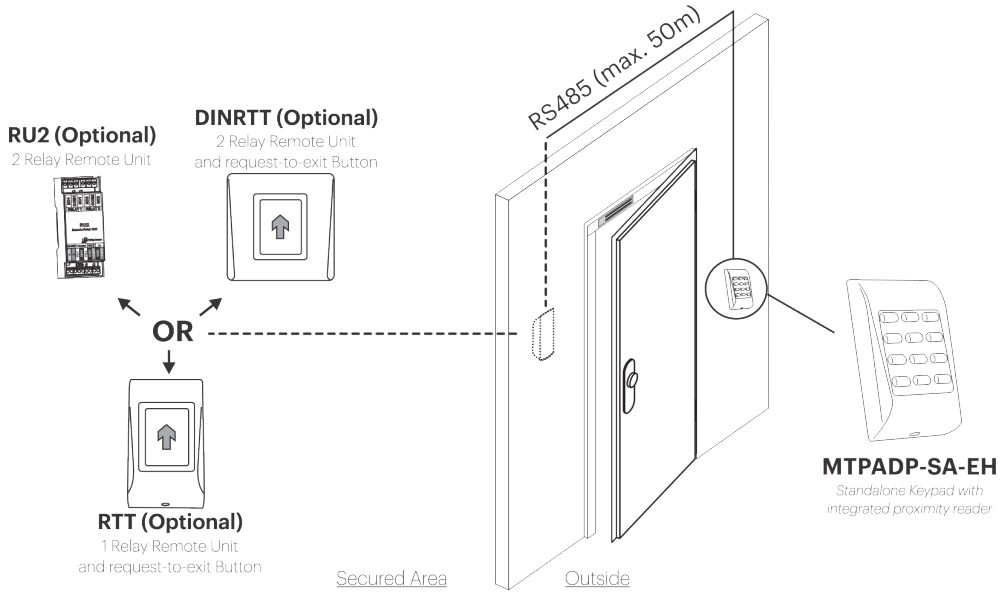


## MTPADP-EH-SA + RU2

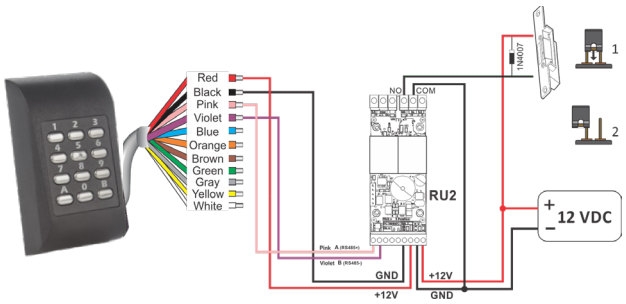


1. Close the Jumper (or dip switch in RTT). The Unit beeps continuously and the red led blinks.
2. Open the Jumper (dip switch)
3. Wait for Beep + OK Beep (short + short + long beep)
After the OK beep, the coupling is done.

1. Fermez le cavalier (ou l'interrupteur DIP dans le RTT). L'unité émet un bip sonore continu et la LED rouge clignote.
2. Ouvrez le cavalier (interrupteur DIP)
3. Attendre le bip + bip Ok (bip court + court + long)
Après le bip Ok, le couplage est effectué.

## MTPADP-EH-SA + DINRTT

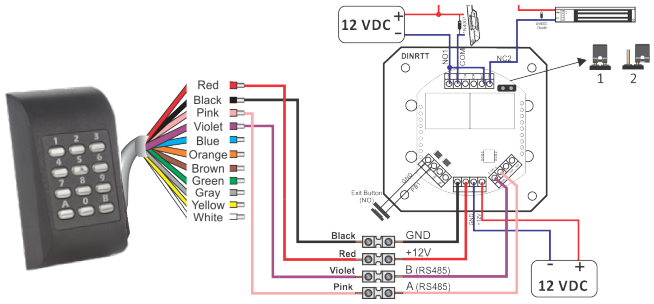


1. Chiudere il ponticello (o l'interruttore DIP in RTT). L'unità emette segnali acustici in modo continuo e il LED rosso lampeggia.
2. Aprire il ponticello (interruttore DIP).
3. Attendere un segnale acustico + il segnale acustico di OK (suono breve + suono breve + suono lungo)
Dopo il segnale acustico di OK, l'accoppiamento è pronto.

1. Cierre el puente (o el interruptor DIP en RTT). La unidad emite un pitido continuo y el LED rojo parpadea.
2. Abra el puente (interruptor DIP)
3. Espere un pitido + el pitido de conformidad (corto + corto + largo)
Tras el pitido de conformidad, el acoplamiento se ha realizado.

## MTPADP-EH-SA + RTT

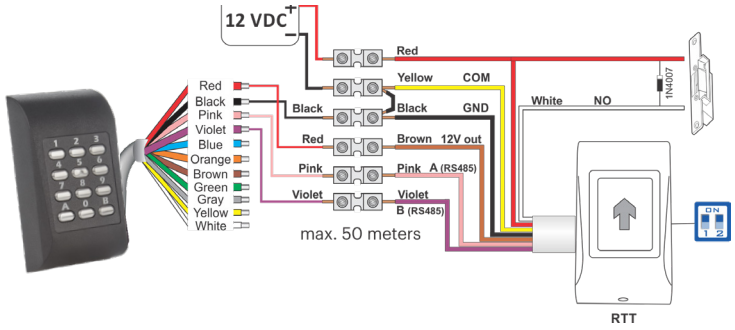


1. Jumper schließen (bzw. DIP-Schalter bei RTT). Das Gerät piept und gleichzeitig blinkt die rote LED.
2. Jumper (DIP-Schalter) öffnen.
3. Piepsignal + OK Piepsignal abwarten (2 kurze + 1 langer Piepton)
Ertönt das OK Piepsignal, wurde die Verbindung erfolgreich abgeschlossen.

1. De jumper sluiten (of dip-schakelaar in RTT). De eenheid piept continu en de rode led knippert.
2. De jumper openen (dip-schakelaar)
3. Wacht op een toon + OK-signaal (korte + korte + lange toon)
Koppeling vindt plaats na het OK-signaal.

# RESET MASTER CODE/ RÉINITIALISER LE CODE MAÎTRE/ RIPRISTINO DEL CODICE MASTER/ RESTABLECIMIENTO DEL CÓDIGO MAESTRO/ MASTERCODE ZURÜCKSETZEN/ “MASTERCODE” RESETTEN

- **Note:** By resetting the master code, all the Users (PIN Codes and Cards) are also deleted. Resetting the Master Code will also unpair the remote relay unit.
- **Remarque :** En réinitialisant le code maître, tous les utilisateurs (codes PIN et cartes) sont également supprimés. La réinitialisation du code maître séparera aussi l’unité de relais à distance.
- **Nota:** Ripristinando il codice master, vengono anche eliminati tutti gli Utenti (Codici PIN e Schede). Ripristinando il Codice Master verrà scollegata anche l’unità relè remota.
- **Nota:** Al restablecer el código maestro, se eliminan todos los usuarios (códigos PIN y tarjetas). También se desacoplará la unidad de relé remoto.
- **Bitte beachten:** Durch das Zurücksetzen des Mastercodes werden alle Benutzer (PIN-Codes und Karten) gelöscht. Durch das Zurücksetzen wird auch die Verbindung zur Steuereinheit getrennt.
- **Opmerking:** Bij het resetten van de mastercode worden ook alle gebruikers (pincodes en kaarten) verwijderd. Bij het resetten van de mastercode wordt tevens de externe relaiseenheid ontkoppeld.

Dipswitch




1

## RESET MASTER CODE

**1.**

Disconnect power
Débranchez l’alimentation
Staccare l’alimentazione
Desconecte la alimentación
Trennen Sie das Gerät von der Stromversorgung
Schakel spanning uit

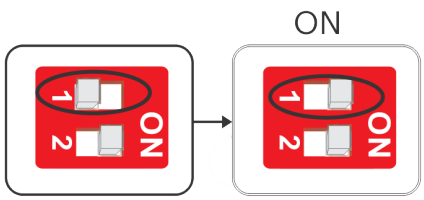





DipSwitch pos.1

**2.**

Reconnect power
Rebranchez l’alimentation
Ricollegare l’alimentazione
Reconecte la alimentación →
Stellen Sie die Stromversorgung wieder her
Schakel spanning in

Beep Beep ... + Yellow LED blinks
Bip Bip ... + Led jaune clignote
Beep Beep ... + lampeggio LED giallo
Bip Bip + Parpadeo del LED Amarillo
2 Piepsignale + gelbe LED blinkt
Beep Beep ... + Gele LED knippert

**3.**

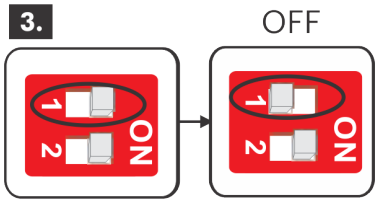


Yellow LED ON + Long beep
LED jaune ALLUMEE + Long bip
LED ON giallo + Beep lungo
LED amarillo ENCENDIDO + Pitido largo
Gelbe LED leuchtet, langes Piepsignal
Gele LED AAN + lange piep

**4.** 0000 **5.** Master code / Code Maitre / Codice Master / Código Maestro / Mastercode / Master Code + A →

**6.** B →

Yellow LED OFF
LED jaune ETEINTE
LED OFF giallo
LED amarillo APAGADO
Gelbe LED erlischt
Gele LED UIT

Ex: 0000 + 2578 + A + B

## PROGRAMMING FLOWCHART

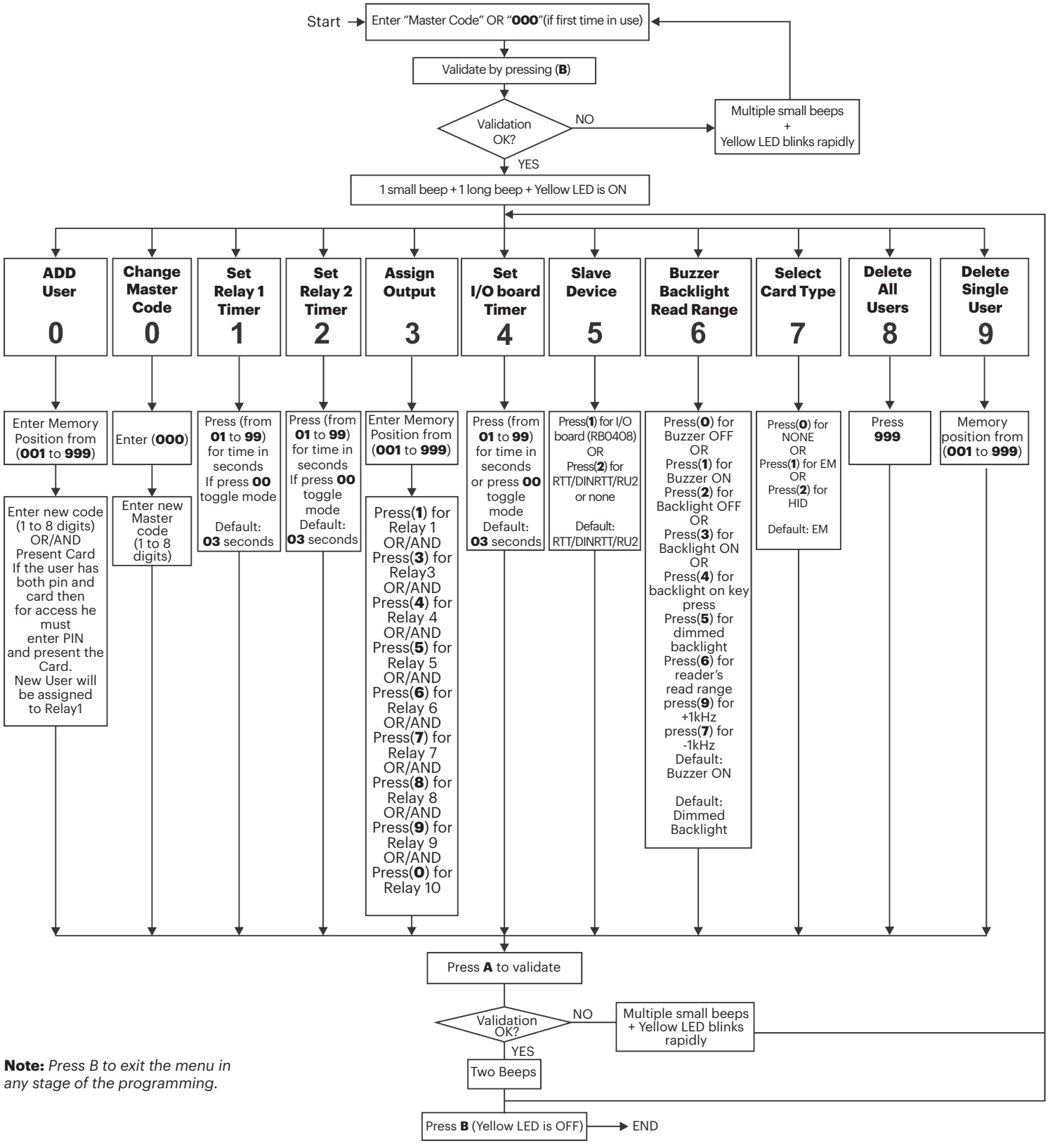


**Note:** *Press B to exit the menu in any stage of the programming.*

**EXAMPLES:**

**ADD PIN Code:**
*Assign User Code "12345" at Memory Position "5" and Relay 3 that activates for 4 seconds, assuming Master Code = 000.*
*Press 000B + 0 + 005 + 12345 + A + 3 + 005 + 3 + A + 2 + 04 + A + B.*

**ADD Card:**
*Assign an User card at position "6" and Relay 1 that activates for 3 seconds, assuming Master Code = 000.*
*Press 000B + 0 + 006 + Present Card + A + B.*

**ADD PIN Code + Card:**
*Assign User Code "6789" AND Card at Memory Position "7" and Relay 1 that activates for 5 seconds, assuming Master Code = 000.*
*Press 000B + 0 + 007 + 6789 + Present Card + A + 3 + 007 + 1 + A + 1 + 05 + A + B.*

# ORGANIGRAMME DE PROGRAMMATION

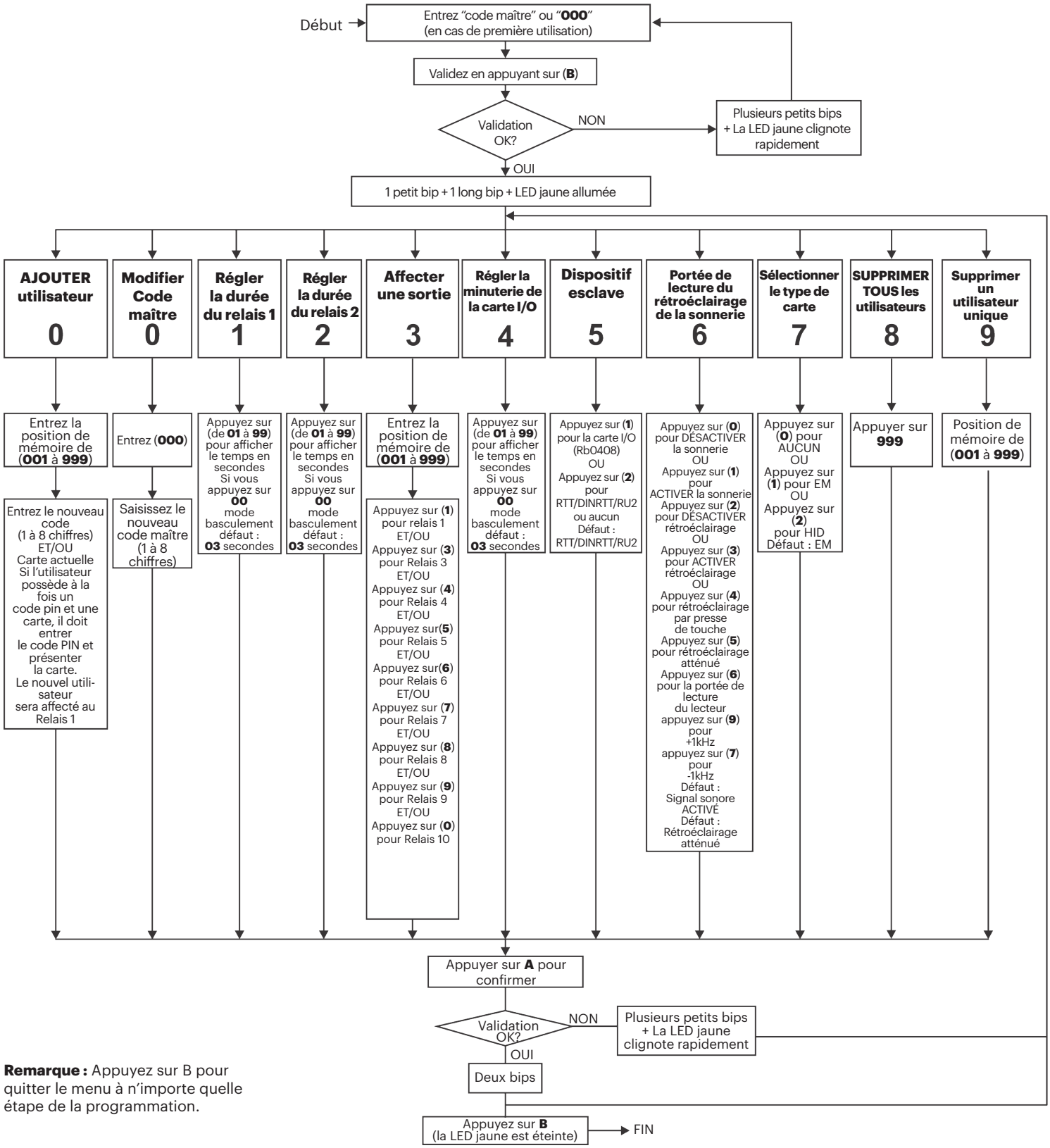


**Remarque :** Appuyez sur B pour quitter le menu à n'importe quelle étape de la programmation.

**EXEMPLES :**

**AJOUTER code PIN :**
*Attribuez le code d'utilisateur « 12345 » à la position de mémoire « 5 » et au relais 3 qui s'active pendant 4 secondes, en supposant que le code maître est 000.*
*Appuyez sur 000B + 0 + 005 + 12345 + A + 3 + 005 + 3 + A + 2 + 04 + A + B.*

**AJOUTER Carte :**
*Attribuez une carte utilisateur à la position « 6 » et le relais 1 qui s'active pendant 3 secondes, en supposant que le code maître est 000.*
*Appuyez sur 000B + 0 + 006 + Carte actuelle + A + B.*

**AJOUTER Code PIN + Carte :**
*Attribuez le code d'utilisateur « 6789 » ET la carte à la position de mémoire « 7 » et au relais 1 qui s'active pendant 5 secondes, en supposant que le code maître est 000.*
*Appuyez sur 000B + 0 + 007 + 6789 + Carte actuelle + A + 3 + 007 + 1 + A + 1 + 05 + A + B.*

## PROGRAMMAZIONE DEL DIAGRAMMA DI FLUSSO

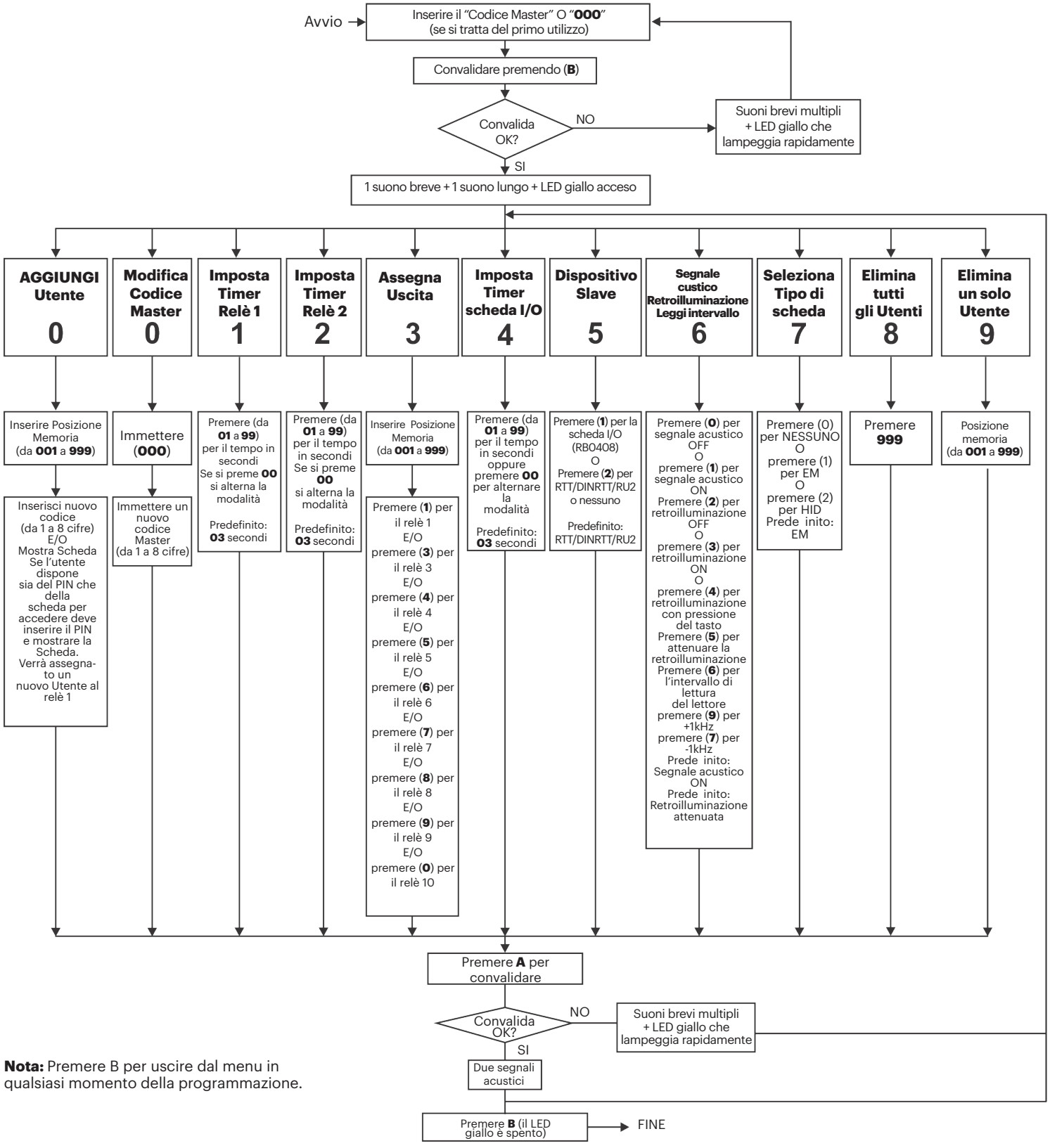


**Nota:** Premere B per uscire dal menu in qualsiasi momento della programmazione.

**ESEMPI:**

**AGGIUNGERE Codice PIN:**
*Assegnare Codice Utente "12345" nella Posizione di Memoria "5" e il relè 3 si attiva per 4 secondi, assumendo il Codice Master = 000.*
*Premere 000B + 0 + 005 + 12345 + A + 3 + 005 + 3 + A + 2 + 04 + A + B.*

**AGGIUNGERE Scheda:**
*Assegnare una scheda Utente "6" e il relè 1 si attiva per 3 secondi, assumendo il Codice Master = 000.*
*Premere 000B + 0 + 006 + Mostrare Scheda + A + B.*

**AGGIUNGERE Codice PIN + Scheda:**
*Assegnare il Codice Utente "6789" E la Scheda nella Posizione di Memoria "7" e il relè 1 si attiva per 5 secondi, assumendo il Codice Master = 000.*
*Premere 000B + 0 + 007 + 6789 + Mostra Scheda + A + 3 + 007 + 1 + A + 1 + 05 + A + B.*

## DIAGRAMA DE FLUJO DE PROGRAMACIÓN

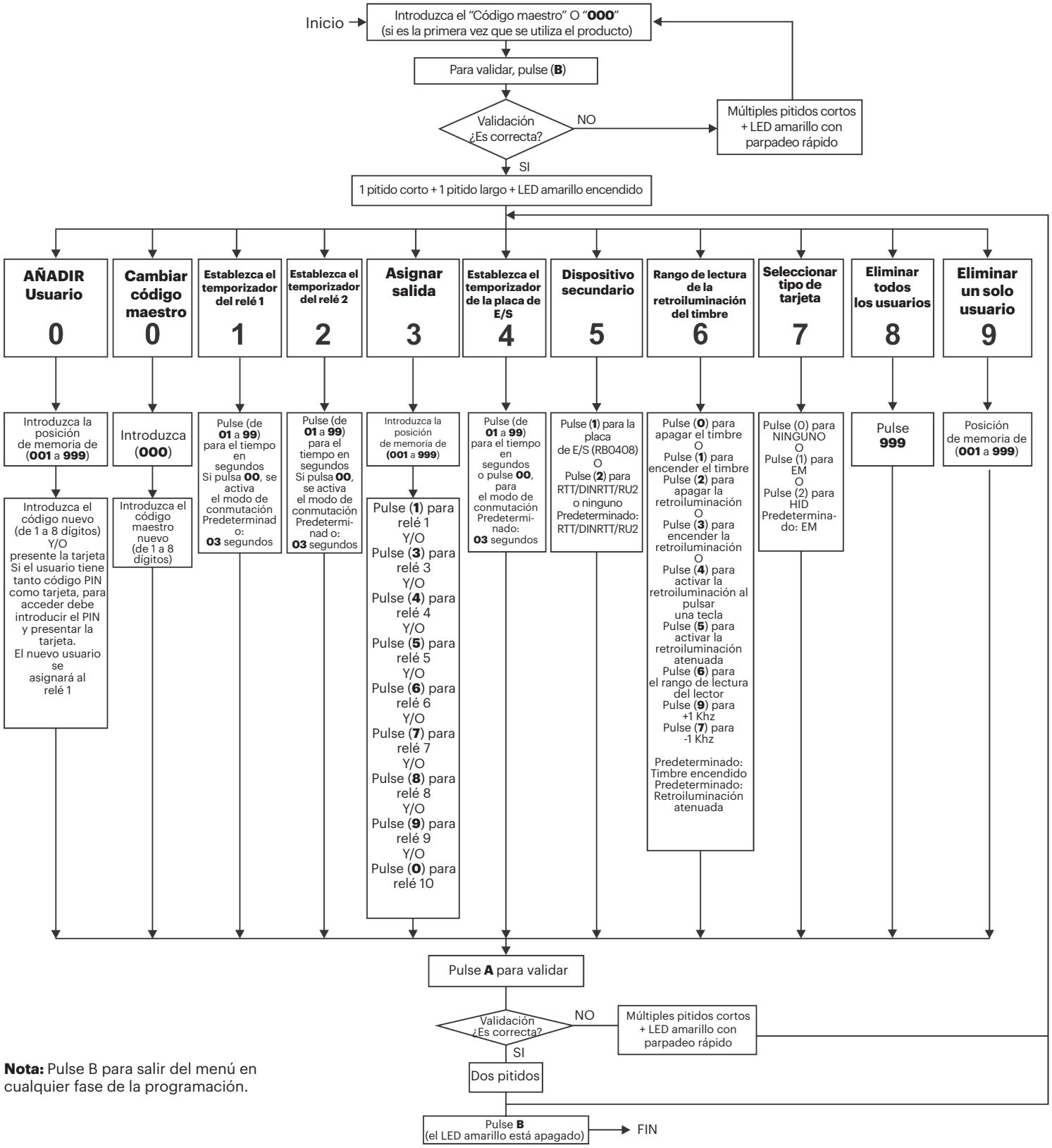


**Nota:** Pulse B para salir del menú en cualquier fase de la programación.

**EJEMPLOS:**

**AÑADIR código PIN:**
*Asigne el código de usuario "12345" a la posición de memoria "5" y el relé 3 se activa durante 4 segundos, suponiendo que el código maestro = 000.*
*Pulse 000B + 0 + 005 + 12345 + A + 3 + 005 + 3 + A + 2 + 04 + A + B.*

**AÑADIR tarjeta:**
*Asigne una tarjeta de usuario a la posición "6" y el relé 1 se activa durante 3 segundos, suponiendo que el código maestro = 000.*
*Pulse 000B + 0 + 006 + presente la tarjeta + A + B.*

**AÑADIR código PIN + tarjeta:**
*Asigne el código de usuario "6789" Y la tarjeta a la posición de memoria "7", y el relé 1 se activa durante 5 segundos, suponiendo que el código maestro = 000.*
*Pulse 000B + 0 + 007 + 6789 + presente la tarjeta + A + 3 + 007 + 1 + A + 1 + 05 + A + B.*

# PROGRAMMIERÜBERSICHT

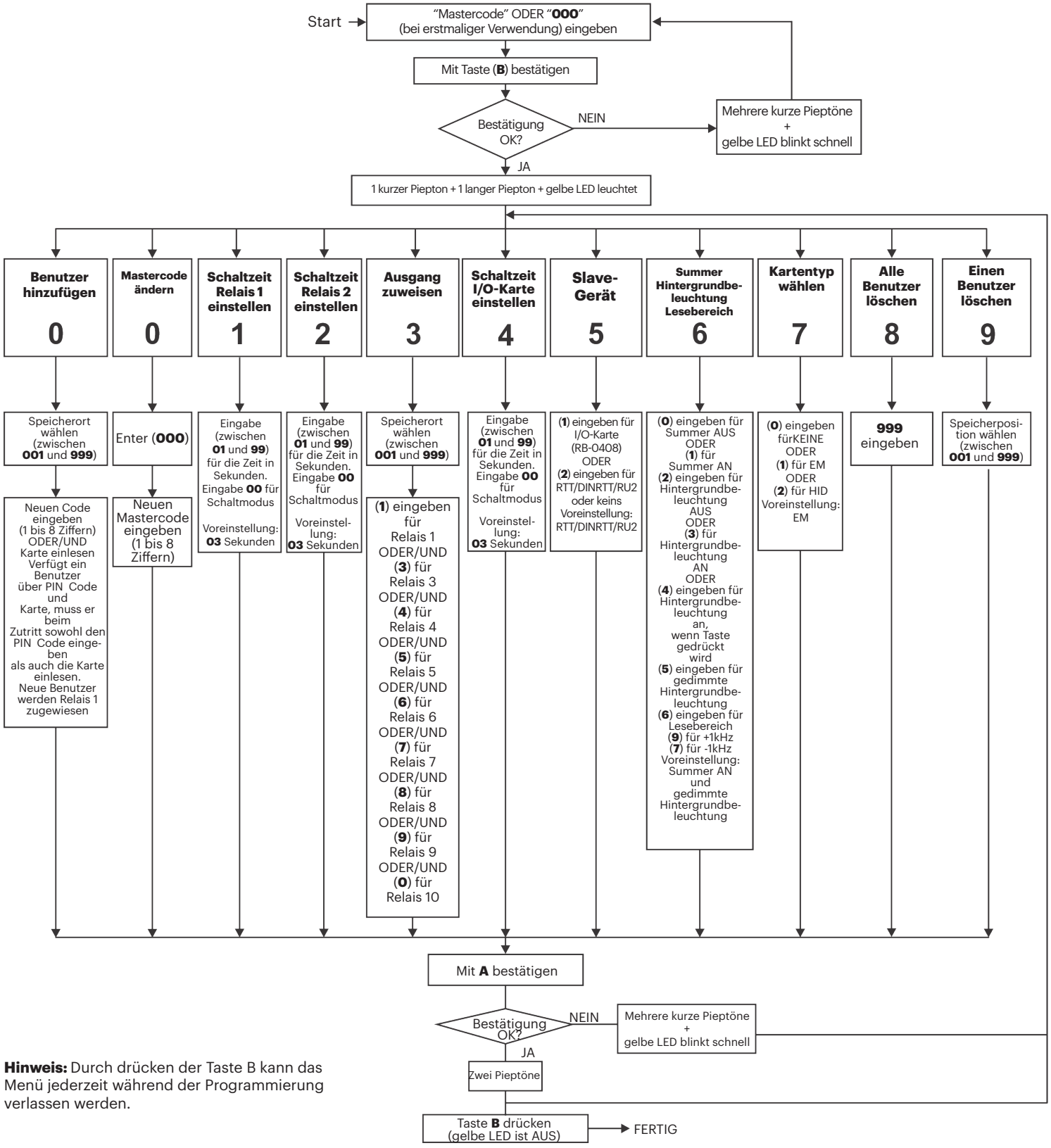


**Hinweis:** Durch drücken der Taste B kann das Menü jederzeit während der Programmierung verlassen werden.

**BEISPIELE:**

**PIN-Code hinzufügen:**
*Benutzercode "12345" auf Speicherposition "5" speichern und Aktivierung von Relais 3 für 4 Sekunden, Mastercode = 000.*
*Eingabe: 000B + 0 + 005 + 12345 + A + 3 + 005 + 3 + A + 2 + 04 + A + B.*

**Karte hinzufügen:**
*Eine Benutzerkarte der Position "6" zuweisen und Aktivierung von Relais 1 für 3 Sekunden, Mastercode = 000.*
*Eingabe: 000B + 0 + 006 + Karte einlesen + A + B.*

**PIN-Code + Karte hinzufügen:**
*Benutzercode "6789" UND Karte der Speicherposition "7" zuweisen und Aktivierung von Relais 1 für 5 Sekunden, Mastercode = 000.*
*Eingabe 000B + 0 + 007 + 6789 + Karte einlesen + A + 3 + 007 + 1 + A + 1 + 05 + A + B.*

## PROGRAMMEERSCHEMA

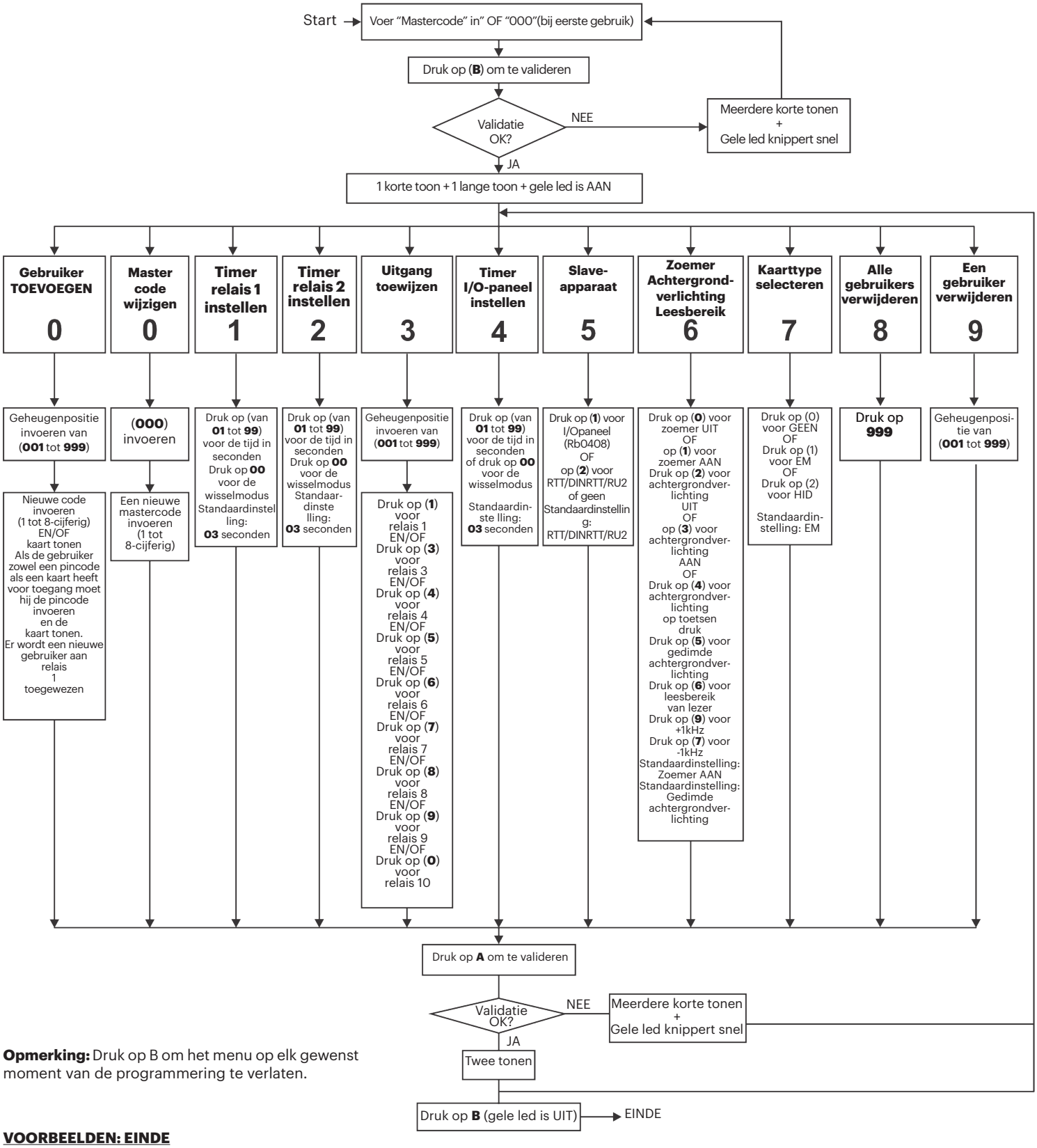


**Opmerking:** Druk op B om het menu op elk gewenst moment van de programmering te verlaten.

**VOORBEELDEN: EINDE**

**Pincode toevoegen:**
*Gebruikerscode "12345" toewijzen aan geheugenpositie "5" en relais 3 dat 4 seconden actief wordt, mits mastercode = 000.*
*Druk op 000B + 0 + 005 + 12345 + A + 3 + 005 + 3 + A + 2 + 04 + A + B.*

**Kaart TOEVOEGEN:**
*Een gebruikerskaart toewijzen aan positie "6" en relais 1 dat 3 seconden actief wordt, mits mastercode = 000.*
*Druk op 000B + 0 + 006 + Kaart tonen + A + B.*

**Pincode + Kaart TOEVOEGEN:**
*Gebruikerscode "6789" EN kaart aan geheugenpositie "7" toevoegen en relais 1 dat 5 seconden actief wordt, mits mastercode = 000.*
*Druk op 000B + 0 + 007 + 6789 + Kaart tonen + A + 3 + 007 + 1 + A + 1 + 05 + A + B.*

This product herewith complies with requirements of EMC directive 2014/30/EU, Radio Equipment Directive 2014/53/EU. In addition it complies with RoHS2 directive EN50581:2012 and RoHS3 Directive 2015/863/EU.
Ce produit est conforme aux exigences de la directive CEM 2014/30/UE, directive sur les équipements radio 2014/53/EU. En outre, il est conforme à la directive RoHS2 EN50581:2012 et RoHS3 2015/863/EU.
Questo prodotto è conforme ai requisiti della Direttiva EMC 2014/30/UE, Direttiva RED 2014/53/EU. Inoltre, è conforme alla Direttiva RoHS2 EN50581:2012 e RoHS3 2015/863/EU.
Este producto cumple con los requisitos de la Directiva EMC 2014/30/UE, Directiva de Equipos Radioeléctricos 2014/53/EU. Cumple además con la Directiva RoHS2 EN50581:2012 y RoHS3 2015/863/EU.
Dieses Produkt erfüllt die Bestimmungen der EMV-Richtlinie 2014/30/EU und der Richtlinie für Funkanlangen 2014/53/EU. Darüber hinaus entspricht es der RoHS2-Richtlinie EN50581:2012 und RoHS3-Richtlinie 2015/863/EU.
Dit product voldoet aan de eisen van de EMC-richtlijn 2014/30/EU, Radioapparatuur richtlijn 2014/53/EU. En voldoet tevens aan de RoHS2-richtlijn (BGS) EN50581:2012 en RoHS3-richtlijn 2015/863/EU.